ELEVADORES ME25 45T

DHM
DHMINDUSTRIA S.A

Ruta Nacional Nº 9 KM 501 - Bell Ville - Córdoba
Teléfono: (03537) 422700
info@michiganweb.com.ar
www.michiganweb.com.ar

MICHIGAN®

MICHIGAN®

DIMENSIONES

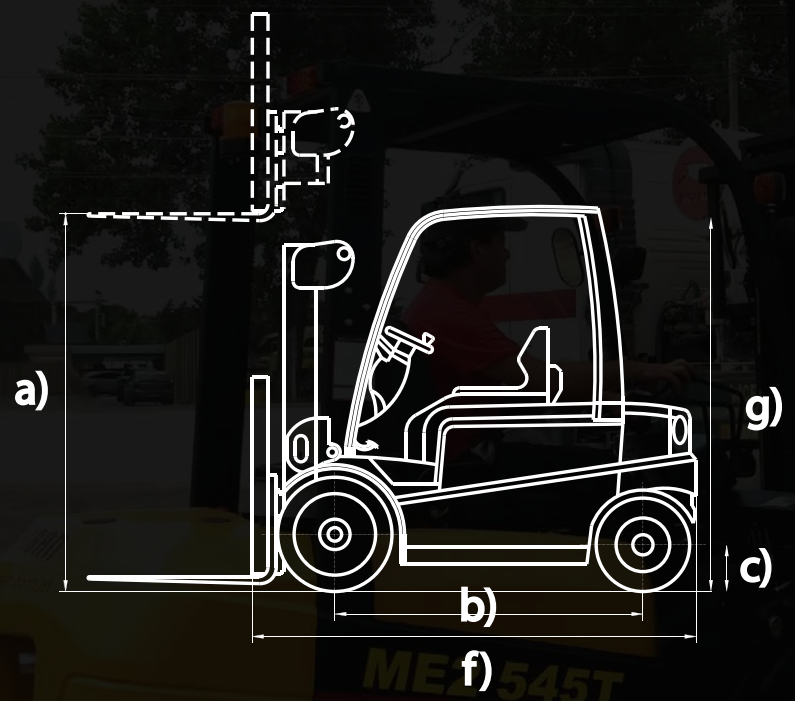

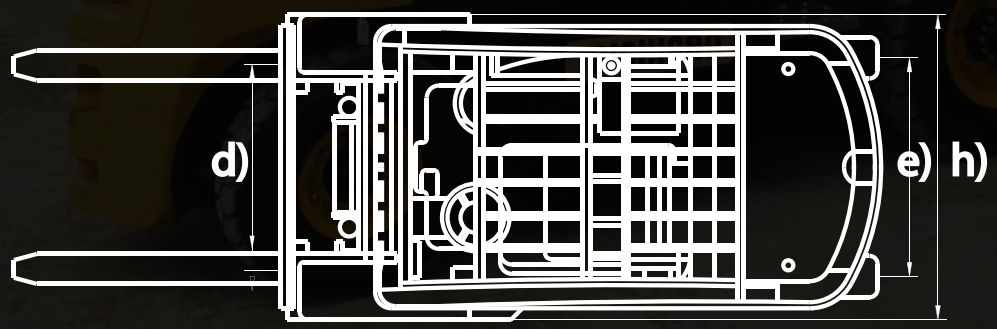

ELEVADORES	ME25 45T
Código:	10582120N
Capacidad de carga:	2500 Kg
Altura máxima de carga:	4500 mm
Distancia a centro de carga:	300mm
Angulo de inclinación de la torre:	6/12º
Distancia entre ejes:	1600 mm
Ancho de Trocha (delantero/trasero):	960/980 mm
Velocidad de elevación de carga:	450 mm/s
Velocidad Crucero:	19 Km/h
Ángulo máximo de subida (con carga):	17%
Peso operativo:	3480 Kg
Jaula de seguridad:	2150 mm
Motor - Marca:	Hanomag
Motor - Potencia:	40 Kw / 54 Hp
Motor - Torque máximo:	174 Nm
Motor - Cilindrada:	2,98 L
Rodado - Frontal:	7-12-12 Pr
Rodado - Trasero:	6.00-9-10 Pr

MEDIDAS	
a) Altura de Carga:	4500 mm
b) Distancia entre ejes:	1600 mm
c) Despeje del suelo:	120 mm
d) Trocha delantera:	960 mm
e) Trocha trasera:	980 mm
f) Longitud (sin uñas):	(2507 mm) 3577 mm
g) Alto:	2150 mm
h) Ancho:	1166 mm